플라스틱 라벨지에 우수한 인쇄 제공

Videojet 애플리케이션 노트

해결 과제

포장지 라벨 추척은 문제점으로 논의되고 있습니다.

일련번호 마킹에 필요한 디지털 인쇄 솔루션은 기존 장치보다 더 많은 면적을 필요로 하는 경우가 많습니다. 내구성과 방수를 위해 사용하는 포장지 라벨도 인쇄하기 어려운 성질 때문에 문제를 가중시킵니다.

Videojet 장점

Videojet은 고품질 추적 코드를 제공하기 위한 다양한 제품과 서비스 지원을 합니다. 우수한 프린터가 다양한 라벨 자제를 포함한 여러가지 재질을 위한 솔루션을 제공합니다.

Videojet 기술서비스는 프로젝트 성공에 중요한 요소 중 하나인 고유한 설치 관련 요구사항을 위한 솔루션을 제공합니다.

기존 시스템의 제약 내에서 요구사항을 충족하는 솔루션 분석

제약업계의 포장기술자들은 앞으로의 추적 요구사항을 충족하기 위한 강력한 인쇄솔루션을 찾고 있습니다. 포장라인 장비와 잘 구축된 공정에 이미 상당한 투자를 한 상황에서 다시 처음부터 시작하는 일은 선택사항이 될 수 없습니다. 이 규정에 맞추어 새로운 인쇄 및 마킹 장비로 교체해야 하는 경우도 많지만, 기업들은 포장라인에서 자본가치가 높은 장비를 계속 사용하길 원합니다.

세계 최고의 눈건강보조제 제조업체 중 최근 추적 요구사항에 맞춰 기존 프린터를 교체하는 프로젝트에 착수했습니다.

기업 차원에서 레이저 마킹기를 선호했지만, 포장지 라벨지가 타는 현상이 일어나지 않는 레이저 마킹기를 찾기는 어려웠습니다. 이 기업의 주요 관심사는 문자의 일부(예: "O" 의 중앙 부분)에 떼어내는 층이 남아있기 때문에 레이저 마킹기가 라벨의 전체 층을 태우면 코드를 읽을 수 없다는 것이었습니다.

포장지 라벨에 레이저 인쇄

인쇄 솔루션의 성공적인 설치를 위해 몇 가지 요소가 더 필요했습니다.

(a) 기존 라벨 장비에 설치하는데 필요한 소형 프린터

(b) 레이저의 안전한 사용을 위한 ANSI 표준 준수에 필요한 적합한 안전 실드

(c) 설치 중 포장라인의 불필요한 가동 중단을 피하기 위한 사전 조립된 장착 브라킷

(d) 프린터 설치 업체의 현장 설치 및 시동 서비스

VIDEOJET
Uptime Peace of Mind®

협소한 공간을 차지하는 프린터가 필요한 인쇄 제공

Videojet의 설비 기술팀은 귀사의 요구사항을 충족시킬 Videojet 7310 진동식 화이버 레이저를 제안하였고 적용분야에 적합한 장점을 제공하였습니다. 빔의 파장(1,060nm)이 CO2 레이저와는 본질적으로 다릅니다. 7310 화이버 레이저가 사용하는 이테르븀 레이저 소스는 고객이 선호하는 재질(포장지 라벨)에 더 나은 인쇄품질을 제공하고 라벨지가 타는 현상을 방지해줍니다.

7310 모델의 장점

(1) 2개의 모듈(마킹 장치 및 레이저 공급 장치)로 구성된 소형 설계로 설치 공간 최소화

(2) CO2 레이저 인쇄 대비 형상된 출력효율 비율

(3) 안전성이 뛰어난 화이버 레이저 소스로 기존의 레이저 관련 유지관리 불필요(CO2 튜브 교체)

라벨지가 타는 현상을 줄여줄 적절한 대안으로 화이버 레이저를 선택 후 설치 및 안전문제가 중요해졌습니다. 현장 기술 서비스를 통해 기존의 요구 사항을 해결했습니다. 제공될 서비스는 다음과 같습니다.

(1) 맞춤형 설계, 레이저 빔 실드로 안전성 요구사항 충족

(2) 사전 조립된 브라킷으로 설치 속도 향상

(3) Videojet 현장 서비스 기술자들이 설치, 시운영, 교육을 제공합니다.

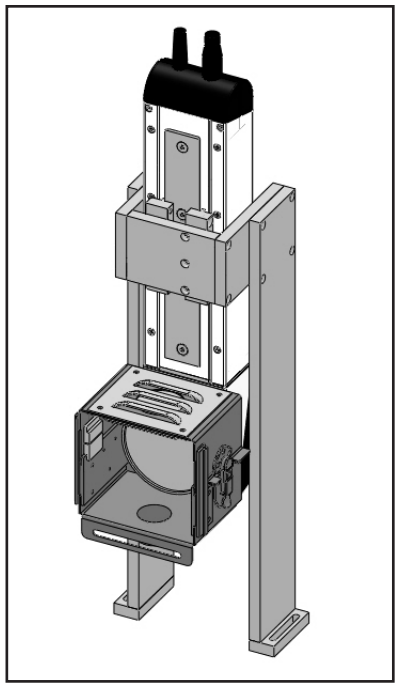

빔 실드와 장착 브라킷을 보여주는 Videojet 7310 화이버 레이저

요점

Videojet 7310 진동식 화이버 레이저는 라벨지가 타는 현상이나 라벨을 떼어낼 때 코드 문자가 "떨어지는" 위험성을 제거하여 기존의 CO2 레이저보다 제약품의 라벨지에 개선된 인쇄품질을 제공합니다. 귀사 고유의 제약용 라벨에도 이와 유사한 제품을 고려해보십시오.

인쇄 및 설치 시 요구사항을 해결하고 라벨지가 타거나 인쇄 손상의 위험성을 제거하여 솔루션을 빠르게 설치 후 작업하실 수 있습니다.

VIDEOJET Uptime Peace of Mind®

080-891-8900 www.videojetkorea.com marketing.korea@videojet.com

㈜ 비디오젯코리아 서울시 성동구 아차산로 103 영동테크노타워 1202호

©2013 Videojet Korea Co., Ltd. — All rights reserved.
Videojet Technologies Inc.의 정책은 지속적인 제품 개선입니다. 당사는 사전 통보 없이 설계 및/또는 사양을 변경할 권한이 있습니다.